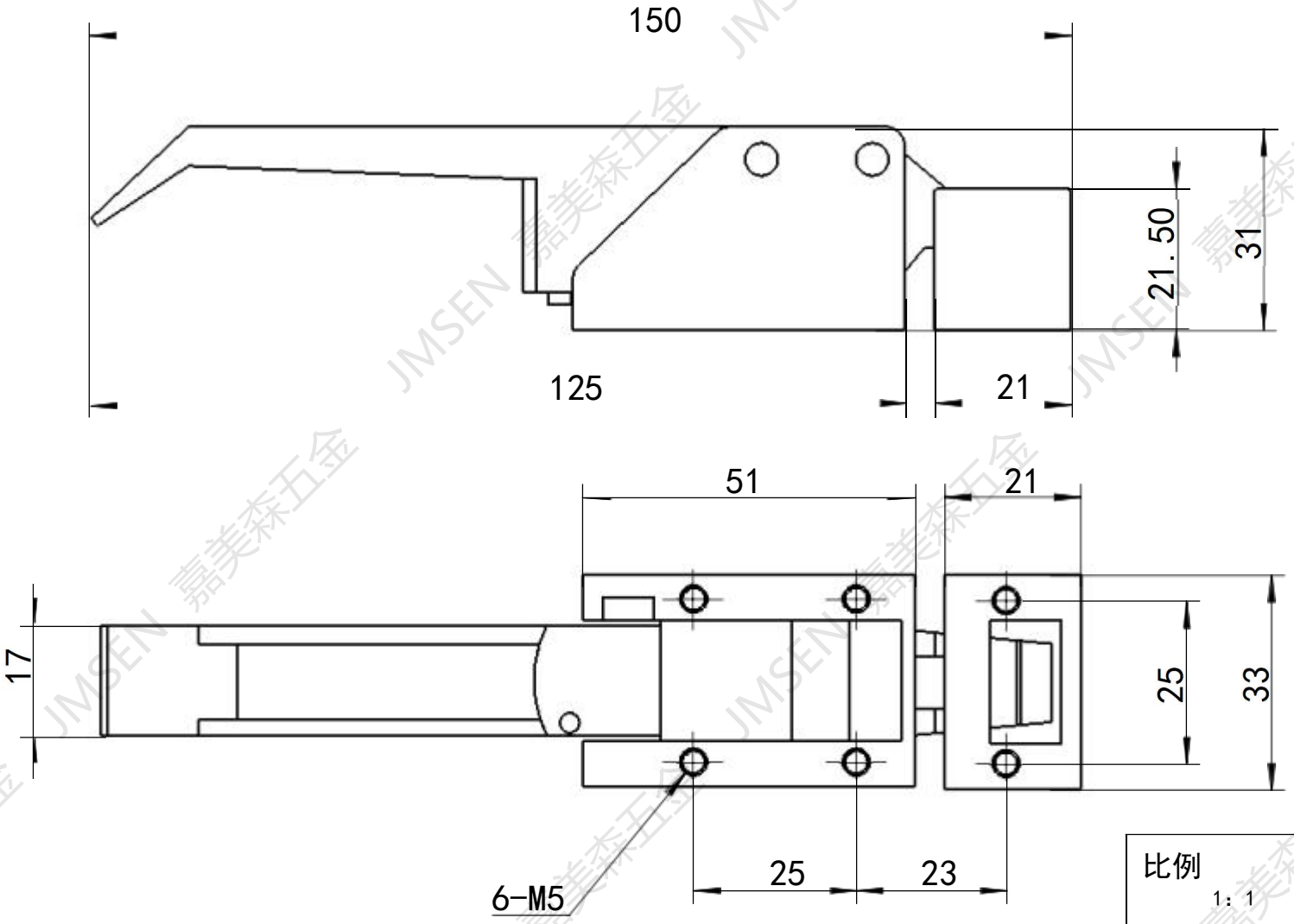

比例 1：1	图样标记	设计员 程
图纸编号 A-041-1		
图纸名称 迫紧门把手		
材料	审核	
武汉嘉美森五金有限公司		

JMSEN 嘉美森五金