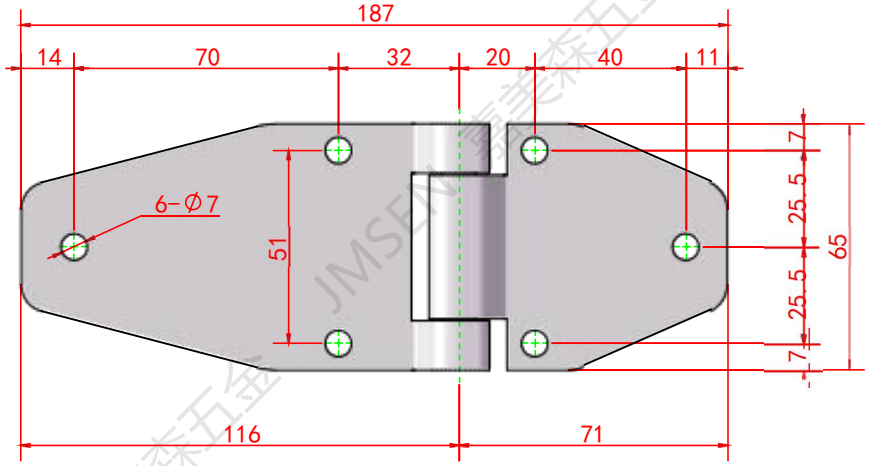

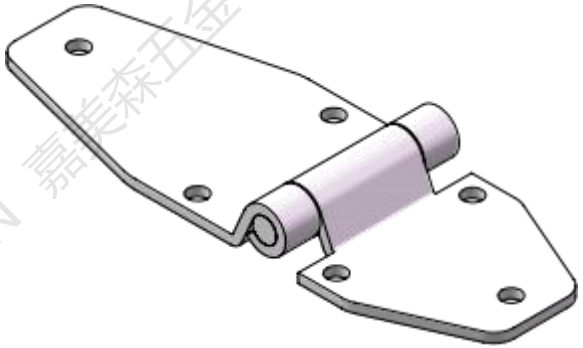

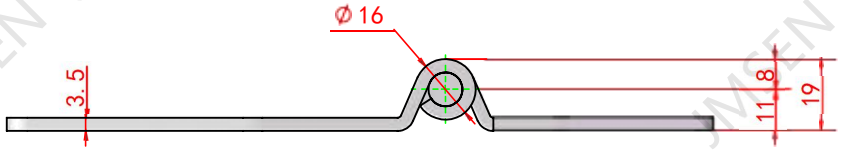

						材质：不锈钢。 表面处理：镜面抛光。		武汉嘉美森五金有限公司
标记	处数	分 区	更改文件号	签名	年 月 日			不锈钢铰链
设计	（签名）	（年 月 日）	标准化	（签名）	年 月 日	阶段标记	重量	比例
								1：2
审核								B-116
工艺			批准			共 张 第 页		

JMSEN 嘉美森五金