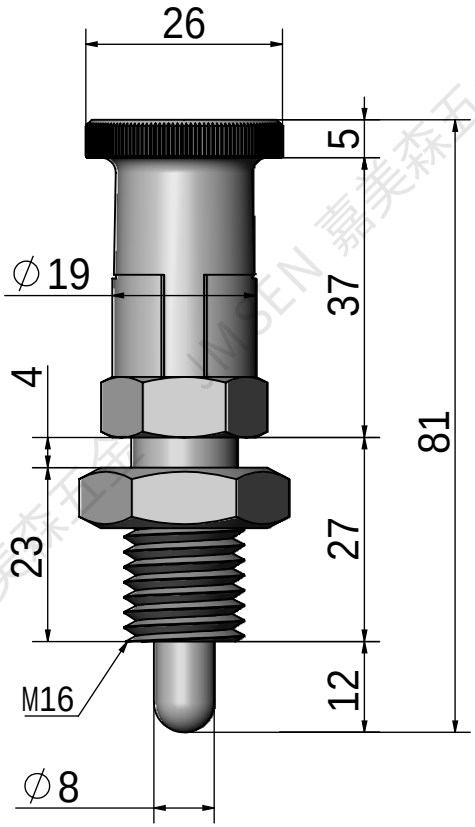

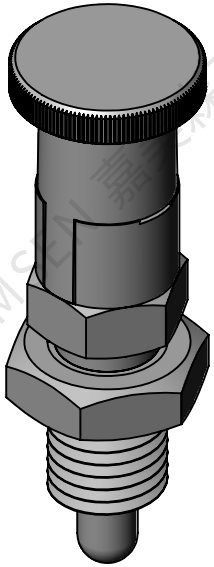

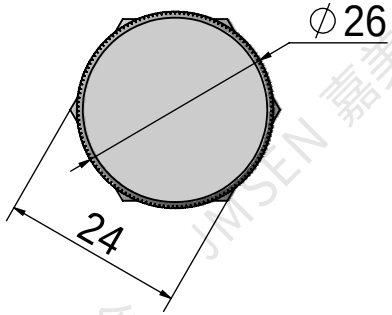

1E1		
E-032		
武汉嘉美森五金		

JMSEN 嘉美森五金